電気式真空発生器

コボットポンプ ECBPMi

最大吸込量 1.6 l/min

PACKAGING PLASTICS ELECTRONICS

コボットポンプ ECBPMi

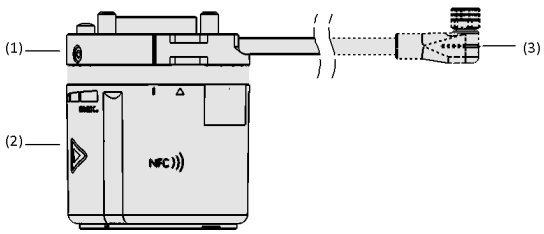

システムデザイン コボットポンプ ECBPMi

小型・軽量・ホースレスで、小型の協働ロボットに適した真空ポンプ

業界特有のアプリケーションへの適合性

アプリケーション

- 人と作業を行う協働ロボットを使用したピッキング
- 自動倉庫における自走式ロボットを使用した吸着搬送プロセスでの使用
- 離れた場所でのモニタリングや制御を要するアプリケーション
- 可搬質量3 kg未満のロボットにも適した小型・軽量設計
- 小さな部品の吸着搬送
- 圧縮エアを使用しない環境下での使用

デザイン

- 電気接続ケーブル (3) が一体化したロボットフランジ (1)
- 周囲と緩衝せず限られた設置スペースにおいても使用可能なデザイン
- 周辺機器がセットになったロボセットもラインアップ
- 静電容量式の操作キー (2) とLEDのステータスバーを搭載し、直感的な操作が可能
- スマートフォンなどのNFC対応端末で設定値の変更などが可能
- コネクタ付きの電気接続ケーブル (3)

製品特徴

- エア供給用のホースが不要なため、倉庫内を動き回る自走式ロボットや人と作業を行う協働ロボットに最適
- ミニサイズながら省エネ機能を搭載し、エネルギーコストを削減
- 電気ケーブルを一体化したロボットフランジが付属し、セットアップが容易
- IO-LInk通信に対応し、離れた場所でのモニタリングや機器設定が可能なため、エラーやダウンタイムを削減

© J. Schmalz GmbH / 技術的な変更がある場合がございます / 上で生成された 14.03.2024

シュマルツに連絡してください。 Schmalz K.K / 〒224-0027 横浜市都筑区大棚町3001-7/ +81 45 565-5150 / schmalz@schmalz.co.jp

電気式真空発生器

コボットポンプ ECBPMi

最大吸込量 1.6 l/min

発注コード コボットポンプ ECBPMi

ECBPMi	–	24V-DC	–	M12-8
1		2		3

1 – 製品仕様

タイプ	種類
ECBPMi	コボットポンプ

2 – 供給電圧

タイプ	電圧
24V-DC	24V-DC

3 – 電気接続

タイプ	種類
M12-8	M12オネジ、8ピン

コボットポンプ ECBPMiは、すぐに接続可能な製品として納品されます。

発注データ コボットポンプ ECBPMi

型式	製品コード
ECBPMi 24V-DC M12-8	10.03.01.00556

発注データ スペアパーツ コボットポンプ ECBPMi

スペアパーツ	指定2	
コボットポンプ	ECBPMi 24V-DC FK	10.03.01.00500
ベローズ吸着パッド	SPB1 30 ED-65 G1/4-AG	10.01.06.04530
フラットな吸着パッド	SFF 20 SI-55 G1/4-AG	10.01.01.14621

発注データ アクセサリ コボットポンプ ECBPMi

アクセサリ		製品コード
軽量グリッパー	SLG FSGA 2 102x57	10.01.10.14043
軽量グリッパー	SLG FSGA 3 102x102	10.01.10.14042
軽量グリッパー	SLG FSGA 4 102x75.3	10.01.10.14041

アクセサリ		製品コード
ロボットフランジ	FLAN-PL 63x14-ROH ECBPM	10.03.01.00535

テクニカルデータ コボットポンプ ECBPMi

型式	吸込量（最大） [l/min]	定格電力 [W]	電圧 [V]	定格電流 [A]	作動温度 [°C]
ECBPMi 24V-DC M12-8	1.6	7.2	24 V-DC	0.3	0 ~ 40 °C

シュマルツに連絡してください。 Schmalz K.K / 〒224-0027 横浜市都筑区大棚町3001-7/ +81 45 565-5150 / schmalz@schmalz.co.jp

コボットポンプ ECBPMi

最大吸込量 1.6 l/min

デザインデータ コボットポンプ ECBPMi

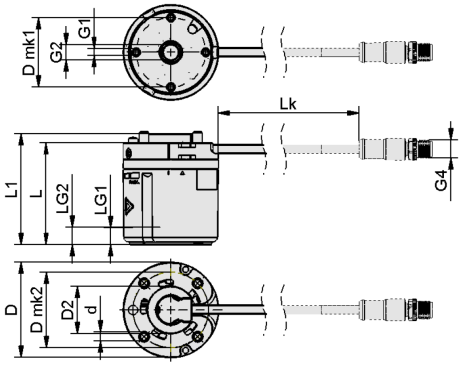

ECBPMi

シュマルツに連絡してください。 Schmalz K.K / 〒224-0027 横浜市都筑区大棚町3001-7/ +81 45 565-5150 / schmalz@schmalz.co.jp

コボットポンプ ECBPMi

最大吸込量 1.6 l/min

デザインデータ コボットポンプ ECBPMi

型式	d [mm]	D [mm]	D2 [mm]	D mk1 [mm]	D mk2 [mm]	G1	G2	G4	L [mm]	L1 [mm]	LG1	LG2 [mm]	Lk [mm]
ECBPMi 24V-DC M12-8	7	63	31.5	46	50	M4-F	G1/4-IG	M12-M	67.41	73.41	6	11	475.5

マルチメディアによる製品紹介

メディア	リンク
製品紹介映像	https://vimeo.com/497942768 https://vimeo.com/408412304

シュマルツに連絡してください。 Schmalz K.K / 〒224-0027 横浜市都筑区大棚町3001-7/ +81 45 565-5150 / schmalz@schmalz.co.jp